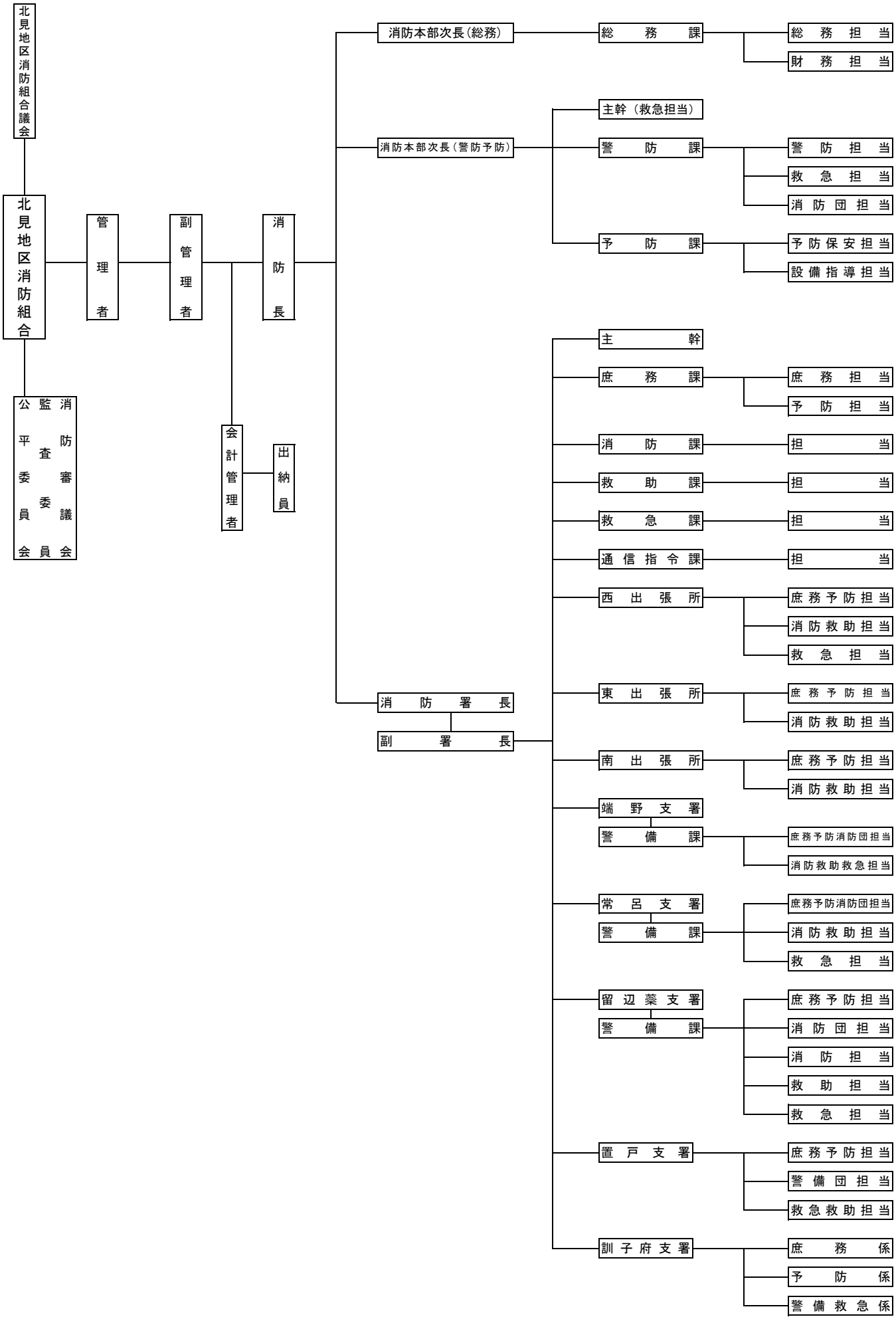
北見地区消防組合議会
北見地区消防組合
公平委員会
監査委員
消防審議会
管理者
副管理者
会計管理者
出納員
消防長
消防本部次長（総務）
総務課
総務担当
財務担当
消防本部次長（警防予防）
主幹（救急担当）
警防課
警防担当
救急担当
消防団担当
予防課
予防保安担当
設備指導担当
消防署長
副署長
主幹
庶務課
庶務担当
予防担当
消防課
担当
救助課
担当
救急課
担当
通信指令課
担当
西出張所
庶務予防担当
消防救助担当
救急担当
東出張所
庶務予防担当
消防救助担当
南出張所
庶務予防担当
消防救助担当
端野支署
警備課
庶務予防消防団担当
消防救助救急担当
常呂支署
警備課
庶務予防消防団担当
消防救助担当
救急担当
留辺蘂支署
警備課
庶務予防担当
消防団担当
消防担当
救助担当
救急担当
置戸支署
庶務予防担当
警備団担当
救急救助担当
訓子府支署
庶務係
予防係
警備救急係